YONGNUO
DIGITAL

YN560-III

USER MANUAL

Italiano

Prima dell'uso, leggere attentamente questo manuale al fine di garantire la vostra sicurezza. Conservare questo manuale per un futuro riferimento.

I . Avvertenza

Per evitare incendi o scosse elettriche, non esporre questo prodotto alla pioggia o all'umidità.

Per evitare cortocircuiti, accertarsi che i contatti delle batterie siano inserite nel modo corretto.

Si prega di inserire le batterie e le parti che possono essere ingerite per errore fuori dalla portata dei bambini .

Per evitare possibili lesioni agli occhi, non usare il flash a breve distanza dagli occhi.

Per evitare possibili incidenti, non utilizzare il flash sulle persone che hanno bisogno di un alto grado di attenzione.

Si prega di togliere le batterie e smettere di usare immediatamente il flsash nei seguenti casi:

- Se il flash è caduto o ha il guscio rotto e la parte interna del prodotto è accessibile
- Se la batteria perde liquidi corrosivi, si prega di togliere la batteria con i guanti.
- Il prodotto emana strani odori, fuma o si riscalda.

Non smontare il flash. Toccando il circuito interno ad alto voltaggio provoca scosse elettriche.

Rimuovere le batterie quando non si usa il flash per un lungo periodo.

Ⅱ. Caratteristiche

- **2.4GHz - FLASH SENZA FILI DI GRANDE PORTATA**

  Flash senza fili - lungo raggio con una frequenza di 2.4GHz , raggio d'azione fino a 100 metri.

- **PIENAMENTE COMPATIBILE CON I TRASMETTITORI RF-603 e RF-602**

  Il flash YN560III può ricevere i segnali inviati dai trasmettitori wireless RF-603 , RF-602, supportando 16 canali .

- **LCD DI GRANDE FORMATO**

  Il YN560III è dotato di uno schermo LCD di grandi dimensioni, utile per visualizzare o impostare tutte le funzioni del flash, facile e veloce da usare.

- **FORNITO CON LA FUNZIONE DI ZOOM MOTORIZZATO**

  La parabola della lampada flash può essere modificata premendo il tasto [ZOOM] per ottenere le lunghezze focali da 24 a 105mm.

- **NUMERO GUIDA NG58 @ ISO 100, 105mm**

  Alta portata 2.4G, supporta la modalità M / Multi

- **GRAN VARIETÀ DI SINCRONIZZAZIONE DI SCATTO, FLESSIBILE E MODIFICABILE**

  Il YN560III può essere attivato attraverso la fotocamera con un trasmettitore radio 2.4G, o tramite le funzioni S1 o di prelampo S2.

- **E' DOTATO DI PRESA PER POWER PACK ESTERNO**

  YN560III è dotato di una presa per l'alimentazione da un battery pack esterno, per un riciclo veloce del flash.

● CONNETTORE PC

YN560-III è dotato di connettore PC, è possibile sincronizzare il flash con la fotocamera tramite un cavo PC.

● SISTEMA DI AVVISO SONORO

Quando il sistema audio è abilitato, i diversi modi sonori indicherà le diverse condizioni di lavoro dello speedlite in modo da concentrasi solo sulla ripresa.

● RICICLO SUPER VELOCE

Ci vogliono solo 3 secondi per la carica dopo una scarica completa. Anche senza nuove batterie, è possibile ottenere una eccellente velocità di carico, (ha bisogno solo 4-5 secondi); Inoltre, è possibile utilizzare l'alimentatore esterno per accelerare la carica del flash.

● FUNZIONI AVANZATE

YN560-III ha le funzione avanzate di impostazione, dove si può auto-definire le funzioni dello speedlite sulle proprie esigenze.

● IMPOSTAZIONE DI RISPARMIO AUTOMATICO

YN560-III può salvare automaticamente l'impostazione corrente.

● SUPPORTO METALLICO

III Avvio Veloce

Se non avete molto tempo per leggere l'intero manuale utente, vi consigliamo di leggere questa sezione.

1. Evitare l'uso eccessivo della potenza con la massima potenza per estendere efficacemente la durata del prodotto.
2. Si può capire la funzione di ogni tasto, premendolo e osservando il contenuto visualizzato nel display
3. Premere il tasto [SU], [GIÙ], [SINISTRA], e [DESTRA] per regolare i parametri dello Speedlite rapidamente nella modalità corrente.
   Per alcuni parametri, è necessario premere il tasto [OK] (al centro) per memorizzare l'impostazione.
4. Premere il pulsante [Z▸/] per selezionare set-up del flash, Slave S1/S2 o RX modalità radio del flash.
5. Utilizzando la modalità Slave RX, impostare i canali con i pulsanti [ZOOM] e [Trigger Mode Z▸/].
6. Selezionare la funzione di opzione avanzata attraverso [☼/♫] e il pulsante [MODE]. Vedere la sezione "Impostazioni avanzate" per il contenuto.
7. Selezionare la voce <rF > attraverso le "Impostazioni avanzate", allora si può segliere tra <rF 603> e <rF 602> tramite i tasti [SINISTRO] [DESTRO]
8. Il flash e dotato dalla modalità M (manuale) e la modalità Multi, selezionare le modalità premendo il tasto [MODE].

IV Nomenclatura

1. scheda riflettente
2. Diffusore grandangolare
3. Testa di flash
4. Presa alimentazione esterna
   (Può essere collegato al SF-18C o SF-17C, alimentatore esterno)
5. Ingresso Porta sincro PC
6. Coperchio vano contatti
7. Anello di sicurezza
8. Supporto contatto caldo
9. Modulo di ricezione wireless 2.4G
10. Coperchio del vano batteria
11. Sensore di controllo ottico
12. Indicatore della modalità Slave
13. Porta Suono
14. Pin del contatto caldo

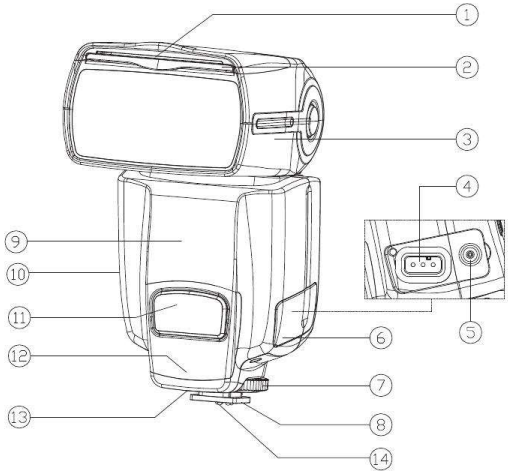

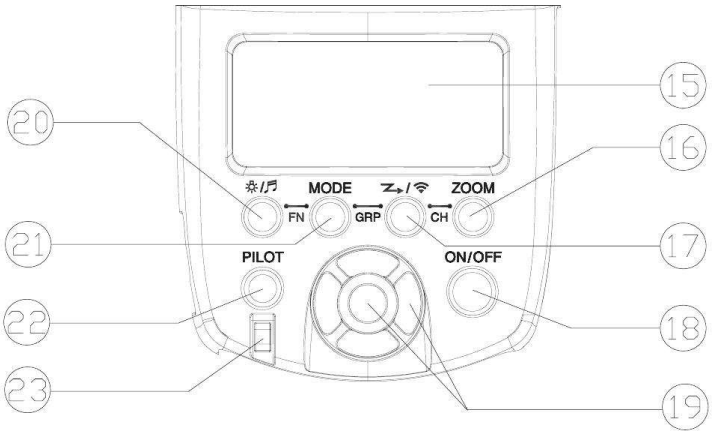
15
16
17
18
19
20
21
22
23
MODE
ZOOM
FN
GRP
CH
PILOT
ON/OFF

15. Schermo LCD: Visualizza tutte le funzioni e le impostazioni del flash

16. Pulsante ZOOM: Regola la parabola del flash in (auto, 24, 28, 35, 50, 70, 80, 105 mm) .

17. Triggering Mode button (Z▸ / ᯤ): imposta le funzioni di scatto SI, S2, RX con ogni pressione.

18. Interruttore di accensione (ON / OFF): premere questo tasto per circa 2 secondi per accendere o spegnere il flash.

19. Gruppo di pulsanti Selezione / Impostazione: Tasti di multi funzioni comprendono SINISTRA, DESTRA, SU, GIÙ e OK; con questi pulsanti, è possibile regolare l'uscita, stroboscopico conteggio flash, la frequenza del flash stroboscopico, parametro opzioni avanzate, canali wireless e così via.

20. Tasto Illuminazione / Suono: la retroilluminazione a LED può essere attivata o disattivata premendo questo pulsante per un breve periodo di tempo; e la funzione suono del flash si attiva o disattiva premendo questo pulsante per circa 2 secondi.

21. Tasto selettore di modalità (MODE): Il tasto MODE del flash permette di commutare tra la modalità M / Multi.

22. Idicatore di Carica / pulsante di Test (PILOT): La spia rossa indica che la carica è completata e il flash è pronto per essere utilizzato; la spia verde indica che il flash è in fase di carica, premendo questo tasto (PILOT), lo Speedlite emette un lampo di test.

23. Idicatore di Segnale: L'indicatore di segnale si illumina in blu, mentre il flash riceve il segnale radio dal RF-602 o dal RF-603, l'indicatore di segnale si illumina in rosso, quando lo Speedlite viene attivato.

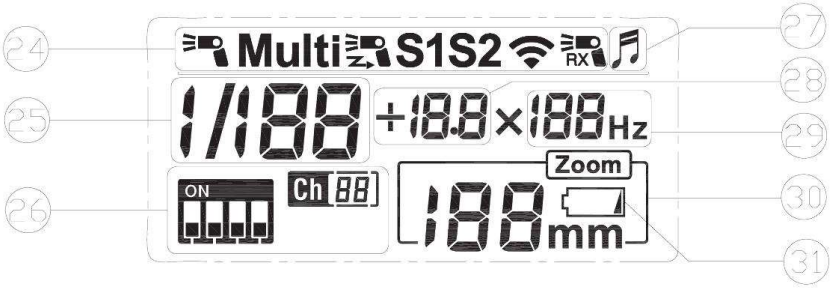

24. Modalità flash /indicatore della modalità di scatto
25. Indicatore della potenza d'uscita
26. Indicatore del canale utilizzato
27. Prompt dei suoni
28.Indicatore del numero di flash dello Strobo / Indicatore delle frazioni di stop per la regolazione fine
29.Indicatore della Frequenza dello Strobo
30. Indicatore zoom della lunghezza focale del Flash
31. Indicatore dello stato delle batterie

V . Istruzioni per L'installazione

1. Installazione delle Batterie.

Fare scorrere il coperchio batterie del flash nella direzione della freccia.
Inserire le batterie secondo l'etichetta all'interno del vano batteria.
Assicurarsi che la direzione della polarità delle batterie sia corretta.
Chiudere il coperchio del vano batterie nella direzione della freccia.

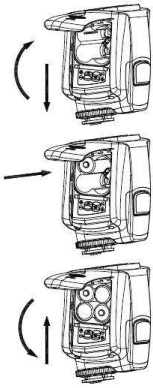

2. Montare lo Speedlite nella Fotocamera

Allentare l'anello girando nella direzione della freccia.
Inserire il flash nel contatto caldo della macchina fotografica fino in fondo.
Girare l'anello nel senso della freccia per bloccarlo.
Per togliere il flash della macchina fotografica procedere in senso contrario.

Ⅵ. Basic Functions

1. Basic Operations

Operation of the buttons:

Component	Operation
[Power Switch]	L'accensione e lo spegnimento del flash speedlite si ottiene tenendo premuto questo tasto per 2 secondi. Si suggerisce di togliere le batterie dopo che lo speedlite è spento tramite questo pulsante.
[Mode Switch] button	La modalità del speedlite sarà attivato tra - Manuale / Multi - ciclicamente ad ogni pressione.
[Triggering Mode] button	La modalità di scatto del flash si imposta in SI, S2, RX a ogni pressione del tasto.
[Illumination/sound] button	Retroilluminazione LCD può essere attivata o disattivata premendo questo pulsante per un breve periodo di tempo; e il suono si attiva o disattiva premendo questo pulsante per circa 2 secondi.
Selection/setting button set	La tastiera multi funzioni comprende: SINISTRA, DESTRA, SU, GIÙ e il pulsante centrale OK; con questi pulsanti, è possibile regolare la potenza di uscita, numero di scatti e la frequenza in strobo, opzioni avanzate, canali wireless e così via.
ZOOM button	Iposta lo [ZOOM] su questi valori: (24, 28, 35, 50, 70, 80, 105 millimetri).
[PILOT] button	La spia rossa significa carica è completata, il flash può essere utilizzato; La spia verde indica che si sta caricando, e questo pulsante (PILOT), emmete un flash di test

Significato [Indicatore di carica]

Stato di [Indicatore Carica)	Significato	Funzionamento
La luce rossa si accende	Lo speedlite è completamente carico, e pronto all'uso.	Normale
La luce verde è accesa	Lo speedlite non è completamente carico o ha le batterie scariche	Se la luce verde è accesa per lungo tempo, sostituire le batterie.
La luce rossa lampeggia	Lo speedlite è in stato di letargo.	Premere il tasto [PILOT] o [ON / OFF) per attivarlo.

Significato [Indicatore Suono]

La forma del suono	Significato	Funzionamento
Tick due volte	Lo speedlite è avviato / Il suono è abilitato / flash è pronto.	Normale
Tick tre volte	Lo speedlite è in stato di carica	Aspettare il completamento della carica
Tick continua e rapida	L'alimentazione non è sufficiente, lo speedlite sarà spento.	Sostituire le batterie.
Tick un suono lungo	Lo speedlite è completamente carica, e può essere utilizzato	Normale

2. Power-on and Power-off

Lo speedlite può essere acceso o spento tenendo premuto questo tasto per 2 secondi. Si suggerisce di cambiare la batteria dopo che il flash è spento tramite questo pulsante.

Quando lo speedlite è acceso e l'indicatore di carica è di colore rosso, il flash è disponibile.

Se la ricarica non è ultimata entro circa 25 secondi, il flash si spegne automaticamente. Allora è necessario sostituire le batterie batterie.

È possibile premere il pulsante di test per verificare se lo speedlite funziona normalmente.

Dopo l'uso, tenere premuto l'interruttore di accensione per 2 secondi per lo spegnimento.

3. M Mode

In modalità M, è possibile impostare la potenza di uscita del flash. Con [SINISTRA] [DESTRA], [SU], [GIU] e [OK] in centro è possibile regolare il livello di emissione flash. E' possibile aggiustare il livello di emissione del flash da 1/128 a 1/1della sua potenza. Ci sono 8 livelli di potenza e ogni livello ha 4 possibili valori di regolazione fine. I tasti [SU], [GIU] è usato per la regolazione fine della potenza di uscita di 0,3 EV e 0,5.EV. Per le riprese, avete bisogno di impostare il livello di emissione flash, regolare la fotocamera e premere il pulsante di scatto. Il flash lampeggia con il segnale sincronico della fotocamera.

4. Multi Mode

Con il modo multi, si emette una rapida serie di lampi. Questa modalità può essere usata per cattura multipli immagini di un soggetto in movimento su un solo fotogramma.

Il flash lampeggia in funzione della potenza del lampo, la frequenza ed il tempo del lampo.

per impostare la frequenza dei lampi, il tempo e la potenza d'uscita.
La potenza del lampo si può impostare su 1/128-1/64-1/32-1/16-1/8-1/4, direttamente con i tasti [Destra], [Sinistra].
Il numero di lampi può variare da 1 a 100 e la frequenza da 1 a 100.
Metodo d'impostazione: premere il tasto tasto [OK] per selezionare le voci, poi usare [Destra], [Sinistra] per impostare i valori.
Dopo che i valori sono impostati premere il tasto [OK] per confermare le impostazioni.

NOTA: La velocità di carica del flash si rallenta se il livello di carica delle batterie è insufficiente, questo può causare errori con frequenze alte. Per risolvere, bisogna abassare la frequenza o cambiare le batterie a seconde delle esigenze.

5. RX slave mode

La modalità flash RX slave può essere selezionato anche premendo il pulsante [Trigger Mode]. La modalità flash slave viene trasmesso via radio 2.4G, rispettivamente, con i trigger wireless compatibili YONGNUO RF-602 e RF-603. Scegliere il trigger disponibile RF-602 o RF-603 tramite le impostazioni di Opzioni avanzate, dotata di 16 canali (CH1 a CH16).
Basta impostare il YNS60-III e RF-602, RF-603 allo stesso flash wireless canale possono essere realizzati in uso.
Il flash in modalità slave RX è come se fosse montato sulla fotocamera, la modalità M e Multi possono essere scelti rispettivamente tramite il pulsante [MODE], se è impostato come " -- ", significa che il flash in modo slave RX è proibito (cioè, non funziona).

6. S1/S2 Modes

Premendo il tasto [Trigger Mode], il flash passa tra le modalità S1/S2. Queste due modalità sono adatti ad essere utilizzati come luce ausiliaria off-camera, in modo da creare una varietà di effetti luminosi. Sono adatti come complemento di flash flash manuale e TTL rispettivamente. Sotto queste due modi, la regolazione del livello di uscita è simile a quella in modalità M che è quello di premere il tasto [DESTRA] [SINISTRA], [SU] [GIU]. Quando si utilizza la modalità S1/S2, è possibile ruotare la testa del flash per orientare il sensore verso la luce del flash master.

Quando il flash è in modalità S1, funzionerà sincronizzato con il primo lampo del flash master, con il risultato in linea con l'uso del segnale radio. Per utilizzare correttamente questa modalità, il flash master deve essere impostato in manuale e se è in TTL con la funzione di riduzione di occhi rossi non dovrebbe essere usato.

Modalità S2:. Viene anche chiamato" modalità di pre-flash cancel " (ignora il primo lampo). Questa modalità è simile alla modalità S1, ma può trascurare il pre-flash in TTL. Pertanto, si può utilizzare il flash principale si impostato in modalità TTL.

In particolare, se il modo S1 non può lampeggiare correttamente e in sincronia con il flash interno alla fotocamera, si può provare ad usare il modo S2.

Il seguente situazione deve essere evitata quando si utilizzano le modalità S1 e S2: viene utilizzata la funzione di riduzione degli occhi rossi del flash principale; viene utilizzata la modalità di ordine (Nikon) o in modalità wireless (Canon); viene utilizzato l'ST-E2 per controllare il flash.

7. Test Flash

In qualsiasi modalità, è possibile premere il tasto PILOT per verificare se il flash Speedlite emette correttamente il lampo.

Durante il test del flash, lo speedlite darà un lampo con il valore di potenza in conformità con l'impostazione di potenza di uscita prescelta.

8. Power saving mode

Indifferentemente dalle impostazione del flash, l'YN560-III eseguirà una serie di modalità di risparmio energetico.
Ad esempio, <SE oF 3 30> denota l'uso del flash sulla fotocamera, andrà in modalità letargo quando è inattivo per 3 minuti, e si spegne automaticamente quando è inattivo per 30 minuti.
Il YN560-III dispone di tre diverse modalità di risparmio energetico, tra cui le seguenti modalità di risparmio energetico: flash montato sulla fotocamera, impostato nelle funzioni SI/S2 e nella, modalità RX del flash comandato via radio.

Varie modalità di risparmio energetico possono essere impostate attraverso le opzioni avanzate.
Metodi per impostare: premere simultaneamente i pulsanti [Illuminazione / Audio] + [MODE] per accedere allo stato di impostazione Opzioni Avanzate, selezionare la voce da impostare tramite i tasti [Su], [Giù], e quindi regolare regolare il parametro con i tasti [SINISTRA], [DESTRA]. La modalità di risparmio energetico che possono essere impostate nelle Opzioni Avanzate sono le seguenti:

Opzioni Fn	Ambito di Applicazione	Modalità di risparmio
SL EP on/--	Tutte le modalità	Modalità di risparmio energetico è attivata o disattivata
SE oF 3 30/15 60/30 120/ - - 120	Camera set-up Flash montato sulla fotocamera	3, 30/15, 60/30, 120 :: Se inattivo per 3/15/30 minuti entrerà in stato di letargo e si spegne dopo 30 / 60 / 120 minuti - - 120 :: non va in letargo. Il flash si spegne se rimane inattivo per 120 minuti.
Sd 30/60/120	Flash in modalità slave S1/S2	30/60/120 :: No va in letargo. Il flash si spegne se rimane inattivo per 30 /60 / 120 minuti.

Sd 5 30/15 60/30 120/ -- 120	Flash in Modo Slave RX	5, 30/15, 60/30, 120 :: Se inattivo per 5/15/30 minuti entrerà in stato di letargo e si spegne dopo 30 / 60 / 120 minuti - - 120 :: non va in letargo. Il flash si spegne se rimane inattivo per 120 minuti.

9. Protezione per sovratemperatura

Se il flash è usato troppo frequentemente, si attiverà la sua funzione di protezione per il surriscaldamento, e la velocità di ricarica sarà più lenta del normale. In tal caso, si prega di attendere da 3 a 5 minuti per annullare la protezione.
Per evitare il surriscaldamento, è consigliabile utilizzare la potenza del flash a 1/4 o inferiore quando è prevista una rapida sequenza di scatti.

10. Impostazione manuale della posizione dello zoom

Premendo il tasto [ZOOM], è possibile impostare manualmente la posizione di zoom. E la lunghezza focale coperta del flash passerà in circolo di (24/28/35/50/70/80/105 mm), la regolazione dello zoom verrà visualizzata sullo schermo LCD.

11. Sound prompt

A condizione che l'indicatore suono è abilitato, il flash darà suoni diversi per indicare le sue situazioni di lavoro.
I significati dei suoni possono essere trovati nella tabella seguente:

The sound form	Meaning	Operation
Tick twice	The speedlite is started / Sound prompt is enabled/Flash is obtained.	Normal
Tick three times	The flash is in the charging state	Waiting for the completion of charging

Continuous and quick ticks	The power is not enough, speedlite will be off	Please replace the batteries.
Tick—a long sound	The speedlite is fully charged, and can be used.	Normal

12. PC porta sincro (ingresso)

Collegando alla porta sincrona PC, è possibile effettuare il flash in modo sincrono.

13. Salvatagio automatico delle impostazioni

Il flash salverà automaticamente le impostazioni correnti in modo da farvi avere un utilizzo più semplice la prossima volta dopo l'avvio.

Ⅶ. Applicazioni Avanzate

1. Applicazione della luce Multi-Flash

Il YNS60-III è dotato non solo con la modalità SI/S2 slave, ma anche la modalità RX slave compatibile con i trigger YONGNUO RF-602, RF-603.

Quando si utilizza il flash nel modo slave SI/S2, il flash incorporato o il flash esterno montato sulla fotocamera, sono usati come flash principale (master); quando si utilizza il flash in modalità RX slave, si usa direttamente il trigger RF-602 o RF-603 per innescare il lampo; basta impostare nelle Opzioni Avanzate come compatibile [RF-602] o [RF-603] come metodo di attivazione del flash. Il flash e il trigger RF-602 o RF-603 devono essere impostati nello stesso canale.

Il flash in modalità Slave S1/S2 è in grado di soddisfare la vostra richiesta d'illuminazione di base, quando si utilizza S1/S2 non posizionare ostacoli tra il flash principale e il flash slave, perché le ostruzioni impedirebbe la la trasmissione del segnale wireless. Il trigger fotosensibile wireless del Flash dispone di una distanza di copertura massima fino a 25 metri e per uso esterno la distanza massima arriva fino a 15 metri.

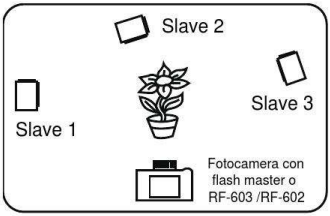

Utilizzando la modalità RX del flash slave, riduce efficacemente l'impatto di ostacoli sul segnale radio, allo stesso tempo, è possibile ottenere una maggiore distanza di attivazione del flash slave, la distanza massima arriva fino a 100 metri.
È possibile scegliere la modalità di comando del flash slave più adatto alle vostre alle vostre necessità.

2. Uso del pacco batterie esterno

È possibile acquistare un pacco batterie esterno YONGNUO come il SF-18C o SF-L7C e collegarlo alla presa di alimentazione esterna del flash. Il flash, prederà l'alimentazione della batteria esterna.

3. Scatto continuo ad alta velocità

Il flash può funzionare in scatto continuo ad alta velocità. Si prega di impostare la fotocamera in forma di scatto continuo e quindi scattare
Nota: Il numero di foto che possono scattare di continuo è correlata alla potenza di uscita.
Si prega di utilizzare le batterie completamente cariche.

4. Sincronizzazione sulla seconda tendina

È possibile utilizzare otturatore a bassa velocità per la lasciare una scia di luce dietro l'oggetto; la luce del flash lampeggia nel momento in cui l'otturatore sta per essere chiuso, il che significa che è impostata la sincronizzazione sulla seconda tendina. (Per la funzione di sincro sulla seconda tendina, è necessario che la fotocamera supporti questa funzione, bisogna fare riferimento al manuale utente della fotocamera per il suo metodo di impostazione).

5. Opzioni Impostazioni Avanzate

YN560-III ha l'opzione delle impostazioni avanzate, è possibile personalizzare le funzioni dello speedlite secondo le proprie necesità, le opzioni avanzate si impostano dal gruppo di tasti dello speedlite. Metodo d'impostazione dei pulsanti dello speedlite: Premere [Illuminazione / Suono] e il pulsante [MODE] per entrare nel menu delle impostazione avanzate, selezionare le voci di impostazione premendo il tasto [UP] [DOWN], regolare i parametri di ogni elemento premendo [LEFT] [RIGHT], e lo schermo LCD indica le voci impostate; come ad esempio: <SE oF 3 30> significa che il flash è montato sulla fotocamera inserito nel contatto caldo; lo speedlite va in letargo automaticamente se rimane inattivo per tre minuti, e si spegne automaticamente se rimane inattivo per altri 3 minuti.

Le Funzione Avanzate che supporta il YN560-III sono le seguenti:

SL EP on: Lo spegnimento automatico è abilitato

SL EP - -: Lo spegnimento automatico è disabilitato

SE oF 3, 30/15, 60/30, 120 :: Se inattivo per 3/15/30 minuti entrerà in stato di letargo e si spegne dopo 30 / 60 / 120 minuti

SE oF - - 120 :: non va in letargo. Il flash si spegne se rimane inattivo per 120 minuti.

Sd 30/60/120 ：S1/S2, Slave spegnimento automatico entro 30/60/120 minuti

Sd 5 30/15 60/30 120：RX wireless flash, se rimane inattivo per 5/15/30 minuti entrerà nello stato di letargo e dopo 30/60/120 minuti il flash si spegne.

Sd - - 120：Non va in letargo, si spegne dopo essere stato inattivo per 120 minuti.

Lcd 7/15/30: Il tempo di visualizzazione della retroilluminazione del LCD è 7/15/30 secondi:

So nd on: La funzione del suono è abilitata

So nd - - : La funzione del suono è disabilitata

I nc 0.3: 0.3ev di passo per la messa a punto fine

I nc 0.5: 0.5ev di passo per la messa a punto fine

I nc 0.3 5: Mix 0.3ev e 0.5 ev per la messa a punto fine

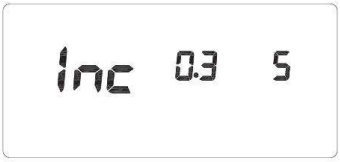

qu ic - - : La funzione Accensione / Spegnimento veloce è disabilitata

qu ic on: La funzione Accensione / Spegnimento veloce è abilitata

rF 603: Compatibile con il trasmettitore RF-603

rF 602: Compatibile con il trasmettitore RF-602

CL EA - -: Recuperare l'impostazione di default (Tenere premuto il tasto (OK) per recuperare l'impostazione predefinita)

6. Flash di riflesso

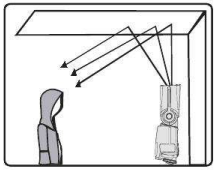

Flash di rimbalzo significa scattare foto puntando la testa del flash verso una parete o il soffitto e approfittare la luce riflessa dal soffitto o la parete per illuminare l'oggetto desiderato, in modo che che l'ombra dietro l'oggetto rimanga minima per ottenere un effetto di ripresa più naturale.

Se la parete o il soffitto sono troppo lontani, il flash di rimbalzo potrebbe essere troppo debole per avere abbastanza luce sul soggetto.

La parete e/o il soffitto dovrebbe essere di colore bianco per ottenere una riflessione efficace; se la superficie di riflessione non è bianco, una dominante di colore può apparire nella foto.

7. Uso della scheda di riflessione

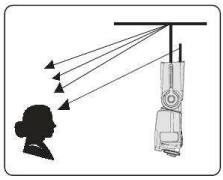

Per usare la scheda di riflessione del flash, estrarre la scheda di riflessione e la scheda di diffusione grandangolare fuori dalla testa del flash allo stesso tempo e poi spingere la scheda di diffusione grandangolare indietro. In tal caso, se si per ritratto, produrrà un punto evidenziato sugli occhi del soggetto e quindi rendere lo sguardo affascinante (cattura luce). Questa funzione può raggiungere l'effetto ottimale quando la testa del flash è girata di 90 °.

8. Uso del diffusore grandangolare

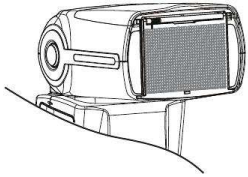

Estrarre la scheda di diffusione grandangolare, spingere indietro la scheda di riflessione e disponendo il diffusore come nella figura; in tal caso, il flash raggiunge la distanza focale 18 mm e l'effetto del flash sarà più morbido e più naturale.

Ⅷ. Specifications

Circuit design	Insulated Gate Bipolar Transistor (IGBT)
Guide No.	58 (ISO 100, 105mm)
Flash mode	M, Multi
Triggering mode	Camera set-up, S1, S2, RX
Zoom range	24, 28, 35, 50, 70, 80, 105mm
Vertical rotation angle	-7~90 degrees
Horizontal rotation angle	0~270 degrees
Power supply	4×AAsize batteries (Alkaline or Ni-MH are usable)
Lighting times	100~1500 times (AA alkaline cell used)
Recycle time	approx 3s (AA alkaline cell used)
Color temperature	5600k
Flash time	1/200s~1/20000s
Flash control	8 levels of output control (1/128~1/1), 29 levels of fine tuning
External interface	hot shoe, PC port and eternal charging port
Wireless triggering distance	100m (2.4G wireless); 20~25m indoor, 10~15m outdoor (Optical control)
Additional features	The electronic flash head zooming, sound prompt, automatically saving setting, power saving mode, overheating protection and Advanced Options.
Dimensions	60×190×78mm (Extended state)
Net weight	350g
Accessories	Flash light (1), protecting bag (1), mini stand (1) and manual (1)

Guide Number of different focal length range (at ISO 100, in meters / feet)

Flash Output	Flash Coverage (mm)							
	14	24	28	35	50	70	80	105
1/1	15/49.2	28/91.9	30/98.4	39/127.9	42/137.8	50/164	53/173.9	58/190.3
1/2	10.6/34.8	19.8/65	21.2/69.6	27.6/90.7	29.7/97.4	35.4/116.1	37.5/123	41/134.5
1/4	7.5/24.6	14/45.9	15/49.2	19.5/64	21/68.9	25/82	26.5/86.9	29/95.1
1/8	5.3/17.4	9.9/32.5	10.6/34.8	13.7/45.2	14.8/48.6	17.7/58.1	18.7/61.4	20.5/67.3
1/16	3.8/12.5	7/23	7.5/24.6	9.7/32	10.5/34.4	12.5/41	13.3/43.6	14.5/47.6
1/32	2.7/8.9	4.9/16.1	5.3/17.4	6.9/22.7	7.4/24.3	8.8/28.9	9.4/30.8	10.3/33.8
1/64	1.9/6.2	3.5/11.5	3.8/12.5	4.9/16	5.3/17.4	6.3/20.7	6.6/21.7	7.3/24
1/128	1.3/4.3	2.5/8.2	2.7/8.9	3.5/11.4	3.7/12.1	4.4/14.4	4.7/15.4	5.1/16.7

Ⅸ. Possibili problemi durante l'uso e soluzioni

1. Attenzione quando si usa il flash all'aperto: per l'applicazione esterna, è di evitare la luce solare diretta sulla fotocellula e di garantire il normale uso del flash.

2. Precauzioni per l'uso esterno del ombrello: L'ombrello montato sul supporto del flash esterno può provocare la caduta dello stativo e l'attacco (contatto caldo del flash) si può rompere. Si prega di fissare lo stativo o evitare l'uso all'esterno.

3. Fotografie sottoesposte o sovraesposte? Controllare se le impostazioni di scatto, diaframma e ISO sono troppo vicino al limite di flash o se alcune impostazioni relative al flash sono appropriate.

4. Appare della vignetaura o solo una parte del soggetto è illuminato? Verificare la copertura della lunghezza lunghezza focale del flash e assicurarsi che la lunghezza focale dell'obiettivo non superi il raggio di copertura del flash. La copertura dello zoom del flash è 24-105 mm del sistema di pieno formato. Si può provare a tirare fuori il diffusore grandangolare per espandere la portata del flash.

5. La luce del flash è anormale? Spegnere il del flash e la fotocamera, montare il flash sulla slitta del contatto caldo della macchina fotografica, riaccendere il flash e la macchina fotografica. Se l'anormalità continua, sostituire le batterie.

Le funzioni di questo manuale si basano sulle condizioni di prova della nostra azienda. Non sarà dato ulteriore avviso se il design e le specifiche cambiano.

Il logo YONGNUO in questo manuale include il marchio registrato o un marchio di fabbrica di **SHENZHEN YONGNUO PHOTOGRAPHY EQUIPMENT Co., Ltd** in Cina e / o in altri paesi (regioni). Tutti gli altri marchi sono di proprietà dei rispettivi proprietari.